Схема включения очистителя и омывателя ветрового стекла ВАЗ-2107, ВАЗ-2104 и ВАЗ-2105

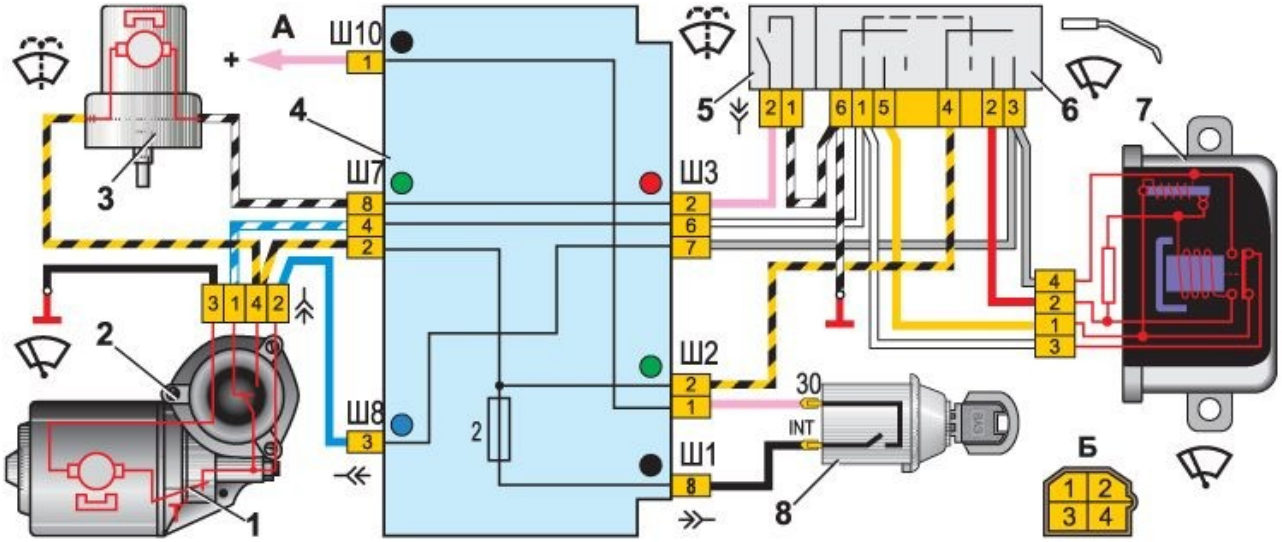

Представляем вашему вниманию **схему подключения дворников на ВАЗ-2107, ВАЗ-2104 и ВАЗ-2105.** Обратите внимание на реле под номером "7" - на схеме реле старого образца, в основной массе на всех семерках и пятерках уже давно реле нового образца, они гораздо надежнее. Так же его легко доработать, что бы сделать паузу между взмахами дворников регулируемой. Об этом мы вам расскажем более подробно в разделе "Тюнинг ВАЗ-2107". Ну и расшифровка обозначений по схеме:

1 – термобиметаллический предохранитель;

2 – моторедуктор очистителя ветрового стекла;

3 – электродвигатель омывателя ветрового стекла;

4 – монтажный блок;

5 – выключатель омывателя в трехрычажном переключателе;

6 – переключатель очистителя в трехрычажном переключателе;

7 – реле очистителя ветрового стекла;

8 – выключатель зажигания;

А – к клемме “30” генератора;

Б – порядок условной нумерации штекеров в колодках моторедуктора и реле очистителя